Mächtz

M20-SERIES

MCS-M2030

ПИЛА ЦИРКУЛЯРНА АКУМУЛЯТОРНА

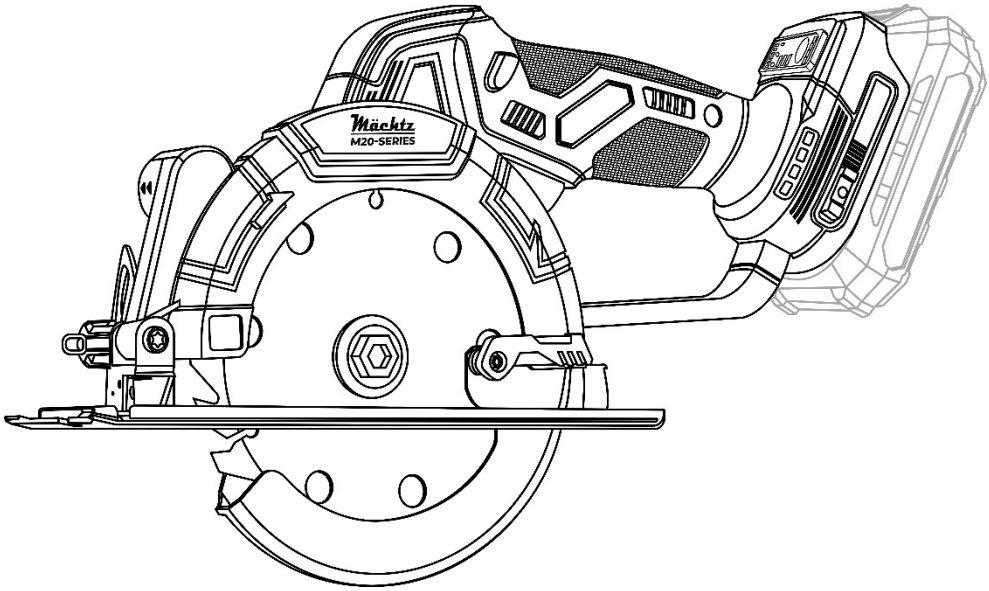

UA

ІНСТРУКЦІЯ З ТЕХНІКИ БЕЗПЕКИ ТА ЕКСПЛУАТАЦІЇ
(переклад інструкції з оригіналу)

CE

ЗМІСТ

Вступ..... 3

1 Заходи безпеки..... 3

2 Опис і принцип роботи..... 7

3 Підготовка виробу до використання..... 9

4 Використання виробу..... 10

5 Технічне обслуговування виробу..... 11

6 Поточний ремонт складових частин виробу..... 12

7 Строк служби, зберігання, транспортування..... 13

8 Гарантії виробника (постачальника)..... 13

9 Технічні характеристики..... 13

10 Комплектність..... 14

11 Утилізація..... 14

УВАГА!

Шановний покупець!

Вдячні Вам за придбання даної моделі електроінструменту торгової марки **Mächtz**. Ця модель поєднує в собі сучасні конструктивні рішення для збільшення ресурсу роботи, продуктивності та надійності інструменту, а також для його безпечного використання. Ми впевнені, що продукція торгової марки **Mächtz** стане Вашим помічником на довгі роки.

Під час купівлі пили циркулярної акумуляторної **MCS-M2030** вимагайте перевірки її працездатності пробним запуском і перевірки відповідності комплектності (розділ «Комплектність» Інструкції з експлуатації). Переконайтеся, що Гарантійний талон повністю і правильно заповнений.

Перед використанням циркулярної пили уважно вивчить дану Інструкцію з експлуатації та дотримуйтесь заходів безпеки під час роботи з нею.

В процесі користування виконуйте усі вимоги Інструкції з експлуатації.

ВСТУП

Пила циркулярна акумуляторна **MCS-M2030** (далі – виріб, пила, циркулярна пила) призначена для пиляння деревини та різних полімерних матеріалів в побутових умовах. Виріб не призначений для пиляння металу або каменю (цегли, бетону та інших подібних будівельних матеріалів).

Уважно вивчіть дану Інструкцію з експлуатації, в тому числі розділ 1 «Заходи безпеки». Тільки таким чином Ви зможете навчитися правильно поводитися з виробом та уникнете помилок і небезпечних ситуацій.

УВАГА! Порушення техніки безпеки може стати причиною ураження електричним струмом, виникнення пожежі та отримання важких травм.

1 ЗАХОДИ БЕЗПЕКИ

1.1 Загальні правила безпеки

УВАГА! Перед використанням виробу повинні бути вжиті всі необхідні заходи обережності для того, щоб зменшити ризик виникнення пожежі, знизити ймовірність ураження електричним струмом, пошкодження корпусу та деталей виробу. Заходи безпеки перелічено нижче.

Уважно прочитайте та збережіть усі вказівки, перш ніж спробуєте використовувати виріб. З метою безпечного використання:

1.1.1 Підтримуйте чистоту та порядок на робочому місці. Будь-яка перешкода під час роботи може стати причиною травми.

1.1.2 Беріть до уваги обстановку на робочому місці. Підтримуйте достатнє освітлення в процесі роботи. Не користуйтеся виробом поблизу легкозаймистих рідин або газів.

1.1.3 Не працюйте з виробом під дощем або снігом. Не використовуйте виріб в приміщеннях з підвищеною вологістю. Захищайте виріб від дощу та вологи. Проникнення вологи в корпус виробу може призвести до ураження електричним струмом або до виходу його з ладу.

1.1.4 Під час роботи з виробом не дозволяйте дітям перебувати поблизу. Не дозволяйте стороннім торкатися виробу. Сторонні особи не повинні перебувати на робочому місці.

1.1.5 Закінчивши роботу, зберігайте виріб у спеціально відведеному місці для зберігання електроінструменту. Воно має бути сухим, недоступним для сторонніх осіб і замикатися на замок. Діти не повинні мати доступ до виробу.

1.1.6 Не втручайтеся в роботу механізмів, докладаючи зайві зусилля. Робота виконується якісніше та безпечніше, якщо виріб експлуатується згідно з навантаженням, зусиллям і швидкістю, які передбачені нормами.

1.1.7 Адекватно вибирайте інструмент для кожної конкретної роботи. Не намагайтеся виконати малопотужним побутовим приладом роботу, яка призначена для високопотужного професійного електроінструменту. Не використовуйте виріб у цілях, для яких він не призначений.

1.1.8 Зверніть увагу на вибір робочого одягу. Не надягайте просторий одяг або прикраси, тому що їх можуть зачепити рухомі частини виробу. На час роботи поза приміщенням рекомендується надягати гумові рукавички та взувати черевики з неслизькою підошвою. Ховайте довге волосся під головним убором.

1.1.9 Користуйтеся захисними окулярами. Надягайте респіраторну маску проти пилу, якщо під час роботи виділяється пил.

1.1.10 Використовуйте обладнання для відведення пилу та бруду, якщо це передбачено. Переконайтеся, що використовуються відповідні пристрої для підключення подібного обладнання.

1.1.11 Від'єднайте акумуляторну батарею (продається окремо!) від виробу, якщо він не використовується, перед початком техобслуговування, а також перед заміною аксесуарів.

1.1.12 Будьте уважні. Постійно майте надійну точку опори та не втрачайте рівноваги.
1.1.13 Уважно й відповідально ставтеся до технічного обслуговування виробу та його ремонту. Для досягнення кращого результату та забезпечення більшої безпеки під час роботи обережно поводьтеся з виробом і підтримуйте його в чистоті. При змащуванні та заміні аксесуарів дотримуйтесь вказівок з відповідних інструкцій. Рукоятки виробу повинні бути сухими та чистими, не допускайте їх забруднення мастильними матеріалами.
1.1.14 Витягніть усі регулювальні та монтажні ключі. Візьміть собі за правило: перед тим як увімкнути виріб, перевірити, чи всі ключі витягнуті з нього.
1.1.15 Уникайте несподіваного запуску електродвигуна. Не переносьте виріб з під'єднаною акумуляторною батареєю (продається окремо!), тримаючи палець на вимикачі. Перед тим як під'єднати акумуляторну батарею, переконайтеся, що вимикач перебуває в положенні «Вимк».
1.1.16 Не кладіть виріб на землю до повної зупинки двигуна і припинення обертання рухомих частин. Ніколи не намагайтеся рукою зупинити або уповільнити обертання пиляльного диска.
1.1.17 Будьте пильні. Стежте за тим, що робите. Дотримуйтесь здорового глузду. Не працюйте з виробом, якщо втомились, прийняли алкоголь або ліки, які можуть викликати сонливість чи впливають на швидкість реакції, увагу та зосередженість.
1.1.18 Перевіряйте пошкоджені деталі. Перш ніж продовжити експлуатацію виробу, слід ретельно перевірити деталі, які мають пошкодження, з метою діагностики їх функціональності. Перевірте надійність кріплення рухомих елементів, справність деталей виробу, правильність складання та будь-які інші параметри, які можуть вплинути на їх роботу. Несправні перемикачі або будь-які інші пошкоджені деталі необхідно відремонтувати або замінити в уповноваженому сервісному центрі. Не працюйте з виробом, в якого несправний вимикач.
1.1.19 Підтримуйте вентиляційні отвори виробу в чистоті, ніколи не вставляйте туди сторонні предмети. Постійне надходження достатньої кількості повітря необхідне для нормальної роботи електродвигуна.
1.1.20 Зарядний пристрій (продається окремо!) завжди використовуйте тільки в електромережі з напругою, зазначеною на його маркувальній табличці.
1.1.21 У жодному разі не використовуйте акумуляторні батареї, відмінні від тих, що передбачені конструкцією виробу. Не під'єднуйте звичайну суху батарею або автомобільну акумуляторну батарею до виробу.
1.1.22 Не використовуйте для живлення виробу будь-які трансформатори, оснащені додатковим пристроєм – випрямлячем.
1.1.23 Оскільки в процесі заряджання акумуляторна батарея і зарядний пристрій злегка нагріваються, цю операцію слід виконувати лише в захищених від прямих сонячних променів місцях з низькою вологістю повітря та належною вентиляцією.



УВАГА! Щоб уникнути травм, використовуйте тільки ті аксесуари або пристрої, які вказані в даній Інструкції з експлуатації або в каталозі ТМ Mächtz.

1.1.24 Ремонт виробу має здійснюватися виключно в уповноваженому сервісному центрі з використанням тільки оригінальних запасних частин ТМ **Mächtz**. В іншому випадку можливе заподіяння серйозної шкоди здоров'ю користувача.

1.2 Особливі вимоги експлуатації виробу

1.2.1 Застосовувати виріб дозволяється тільки відповідно до призначення, яке зазначене в Інструкції з експлуатації.
1.2.2 Під час користування виробом необхідно дотримуватися всіх вимог Інструкції з експлуатації, поводитися з ним обережно, не допускати ударів, перевантажень, впливу бруду та нафтопродуктів.
1.2.3 Під час роботи з виробом необхідно дотримуватися наступних правил:

- всі види підготовчих робіт, технічне обслуговування та ремонт виробу виконувати тільки після від'єднання акумуляторної батареї (продається окремо!);
- під'єднувати до виробу акумуляторну батарею тільки безпосередньо перед початком роботи;
- під'єднувати або від'єднувати акумуляторну батарею тільки при вимкненому вимикачі;
- від'єднувати від виробу акумуляторну батарею при зміні робочого інструмента, перенесенні виробу з одного робочого місця на інше, перерві в роботі та після закінчення роботи;
- вимикати виріб вимикачем при раптовій зупинці (повне розряджання акумуляторної батареї, заклинювання змінного робочого інструмента, перевантаження електродвигуна);
- під час роботи користуватися засобами індивідуального захисту: спеціальними окулярами, респіратором, протишумовими навушниками, використовувати неслизьке взуття;
- перед розпилюванням пиломатеріалів перевіряйте заготовку на відсутність цвяхів або гвинтів і обов'язково видаляйте їх у разі виявлення;
- після закінчення роботи виріб повинен бути очищений від пилу та бруду.

1.2.4 Зберігати виріб слід у сухому, недоступному для дітей та сторонніх місці. Температура зберігання повинна бути в інтервалі від мінус 5 °С до плюс 40 °С, відносна вологість повітря не більше 80% та відсутній прямий вплив атмосферних опадів. При перенесенні виробу з холоду в тепле приміщення його необхідно витримати при кімнатній температурі протягом не менше двох годин. Після цього до виробу можна під'єднати акумуляторну батарею.

1.2.5 Забороняється:

- експлуатувати та зберігати виріб в приміщеннях з вибухонебезпечним, а також хімічно активним середовищем, яке руйнує метали та ізоляцію;
- експлуатувати виріб в умовах впливу крапель і бризок, на відкритих майданчиках під час снігопаду або дощу;
- залишати без нагляду виріб з під'єднаною акумуляторною батареєю;
- докладати бічне зусилля на виріб в процесі роботи;
- передавати виріб особам, які не мають права користування ним;
- експлуатувати виріб, якщо під час роботи виникла хоча б одна з таких несправностей:
  1) пошкодження акумуляторної батареї (продається окремо!);
  2) несправний вимикач або його нечітка робота;
  3) витікання мастила з редуктора;
  4) швидкість обертання падає до ненормальної величини;
  5) корпус електродвигуна перегрівається;
  6) поява диму або запаху, характерного для ізоляції, що горить;
  7) поломка або поява тріщин в корпусних деталях;
  8) пошкодження або затуплення пиляльного диска.

УВАГА! Не використовуйте пиляльні диски більшого чи меншого діаметра, ніж рекомендовано у цій Інструкції з експлуатації. У жодному разі не використовуйте шліфувальні або відрізні диски від шліфувальних машин.

1.2.6 Завжди заряджайте акумуляторну батарею (продається окремо!) при температурі від плюс 5 °С до плюс 50 °С. Температура нижче 5 °С може призвести до перезарядження, а це небезпечно. Також батарея не може бути зарядженою при температурі вище 50 °С. Найбільш сприятлива температура для зарядки батареї від 20 °С до 25 °С.

1.2.7 Коли зарядка однієї батареї буде повністю завершена, необхідно залишити зарядний пристрій (продається окремо!) у вимкненому стані приблизно на 15 хвилин, перед тим як розпочати зарядку наступної батареї. Не заряджайте більше, ніж дві батареї поспіль.

1.2.8 Не допускайте потрапляння сторонніх речовин в місця для під'єднання акумуляторної батареї.

1.2.9 Ніколи не розбирайте акумуляторну батарею і зарядний пристрій.

1.2.10 Ніколи не замикайте клеми акумуляторної батареї – «закорочування» батареї призведе до різкого збільшення струму та перегрівання, яке виведе її з ладу.

1.2.11 Не кидайте акумуляторну батарею у вогонь, вона може вибухнути.

1.2.12 Не ліквідуйте відпрацьовані батареї самостійно. Якщо час роботи батареї після зарядки стане занадто коротким для практичного використання, здайте її для подальшої утилізації.

1.2.13 Не вставляйте будь-які сторонні предмети у щілинні отвори повітряної вентиляції зарядного пристрою. Попадання металевих предметів або легкозаймистих матеріалів всередину зарядного пристрою може призвести до його пошкодження або до ураження електричним струмом.

1.3 Загальні правила безпеки для циркулярних пил

1.3.1 Тримайте руки якомога далі від пиляльного диска. Утримуйте правою рукою основну рукоятку, а лівою – опорну рукоятку циркулярної пили. Якщо тримати циркулярну пилу обома руками, вони не можуть бути травмовані пиляльним диском.

1.3.2 У жодному разі не притримуйте оброблювану заготовку знизу. Захисний кожух не захищає від пиляльного диска з нижньої сторони оброблюваної заготовки.

1.3.3 Встановлюйте глибину пропилювання відповідно до товщини заготовки, яка обробляється. Правильною вважати глибину пропилювання, якщо під заготовкою, що обробляється, виступає менше повного зуба пиляльного диска (3-5 мм).

1.3.4 У жодному випадку не тримайте в руках заготовку, не кладіть її на ногу та не притримуйте її якою-небудь частиною тіла. Фіксуйте заготовку на стійкій опорі. Дуже важливо правильно закріпити оброблювану заготовку – це захистить від травм, не дасть заклинитися пиляльному диску та дозволить постійно контролювати процес.

1.3.5 При поздовжньому розпилюванні завжди використовуйте паралельну напрямну (упор) по відповідній їй прямолінійній спрямовувальній крайці заготовки. При цьому не тільки підвищується точність розпилу, але й зменшується небезпека заклинювання пиляльного диска.

1.3.6 Використовуйте пиляльні диски з посадковим отвором тільки відповідного діаметра.

1.3.7 Утримуйте циркулярну пилу тільки за ізольовані поверхні рукояток, оскільки під час роботи пиляльний диск може випадково увійти в контакт з прихованими комунікаціями або кабелем електромережі (контакт з електропроводкою, яка знаходиться під напругою, призведе до появи напруги на відкритих металевих деталях циркулярної пили, що може викликати небезпеку ураження електричним струмом).
1.3.8 У жодному випадку не використовуйте пошкоджені або неоригінальні елементи кріплення пиляльного диска (шайби, затяжний гвинт тощо). Нещільно затягнуті пиляльні диски можуть працювати ексцентрично, що може привести до втрати контролю над робочим процесом.
1.3.9 Щоразу перед початком роботи перевіряйте правильність закривання нижнього захисного кожуха. Не вмикайте циркулярну пилу, якщо нижній захисний кожух рухається сповільнено і не відразу закривається. Ні в якому разі не прив'язуйте нижній захисний кожух до корпусу пили та не затягуйте його у відкритому положенні. При випадковому падінні пили може статися деформація нижнього захисного кожуха, тому кожен раз перед початком роботи з циркулярною пилою підіймайте важіль нижнього захисного кожуха і впевнюйтесь, що кожух безперешкодно рухається і не торкається пиляльного диска або інших деталей пили (перевірте це для всіх положень нахилу та глибини розпилювання).
1.3.10 Перевірте функціонування пружини нижнього захисного кожуха. Якщо стан нижнього захисного кожуха і пружини викликає сумнів, необхідно привести їх у справний стан до початку розпилювання. Нижній захисний кожух може рухатися сповільнено при пошкодженнях деталей, відкладенні бруду або наповненні тирсою.
1.3.11 Нижній захисний кожух можна підіймати тільки при спеціальному пилянні, наприклад, при «врізанні наосліп» і пилянні заготовок складної конфігурації. Для цього підійміть нижній захисний кожух за допомогою його важеля і, як тільки пиляльний диск вріжеться в матеріал, відпустіть важіль кожуха. При будь-яких інших способах розпилювання нижній захисний кожух повинен працювати автоматично.
1.3.12 Щоразу, перш ніж покласти циркулярну пилу на верстат або підлогу, простежте, щоб нижній захисний кожух закривав пиляльний диск.

1.4 Додаткові заходи безпеки при роботі з циркулярними пилами (причини віддачі та дії по її запобіганню)

Віддача (зворотний удар) – раптова реакція на заклинювання пиляльного диска, на його зачеплення, або його неправильне встановлення, що призводить до неконтрольованого «стрибка» пили в сторону користувача. Якщо пиляльний диск зачепиться або заклинить в розпилі, він буде загальмований, а пила силою інерції буде відкинута назад у бік користувача раптовим ривком. Також віддача може відбутися при викривленому пиляльному диску або якщо він неправильно суміщений з розпилом. При цьому зуби пиляльного диска можуть врізатися в поверхню заготовки, що розпилюється на її задній крайці, що призведе до виходу пиляльного диска з розпилу разом з ривком пили в сторону користувача.

Віддача – результат невмілого користування пилою, її неправильного застосування або неправильних умов експлуатації. Для запобігання ситуацій, пов'язаних з виникненням віддачі виконуйте вказані нижче заходи безпеки:

УВАГА! Переконайтеся, що в оброблюваній заготовці немає цвяхів, шурупів і подібних сторонніх предметів.

1.4.1 Міцно утримуйте циркулярну пилу обома руками, при цьому руки користувача повинні бути готові до опору силі віддачі. Розташовуйтесь по будь-яку сторону від лінії розпилу, але ні в якому разі не у напрямку лінії розпилу.
1.4.2 Якщо пиляльний диск заклинило або розпилювання припинилося з іншої причини, відпустіть пускову клавішу та утримуйте пилу в заготовці у нерухомому стані до повної зупинки пиляльного диска. Ні в якому разі не намагайтеся витягти пиляльний диск із заготовки або тягнути його назад, якщо пиляльний диск обертається. Це може викликати віддачу. Слід розібратися в причині виникнення даної ситуації та знайти спосіб усунення причини заклинювання пиляльного диска.
1.4.3 При повторному розпилюванні заготовки введіть пиляльний диск (пила вимкнена) в розпил і переконайтеся, що зуби пиляльного диска не чіпляють країв розпилу. Якщо при повторному вмиканні пиляльний диск заклинить, він може викликати віддачу.
1.4.4 Щоб пиляльний диск не заклинювало, встановлюйте додаткові опори під великогабаритні заготовки. Великі плити мають тенденцію прогинатися під власною вагою. Додаткові опори повинні бути розміщені під заготовкою біля лінії розпилу та близько біля країв заготовки.
1.4.5 У жодному випадку не використовуйте затуплені або пошкоджені пиляльні диски. Такі диски призводять до підвищеного тертя, що зазвичай супроводжується заклинюванням диска і віддачі.
1.4.6 Перед розпилюванням надійно затягніть фіксатори налаштування глибини пропилювання та нахилу пиляльного диска. Послаблення фіксаторів положення пиляльного диска під час розпилювання може призвести до його заклинювання і віддачі.

1.4.7 Використовуйте для кожного пиляльного диска відповідний розпірний клин, якщо він передбачений конструкцією. Для правильної роботи товщина розпірного клину повинна бути більше товщини тіла пиляльного диска і тонше ширини зубчастого вінця пиляльного диска.
1.4.8 Регулюйте розпірний клин згідно з відповідними інструкціями. Неправильні інтервал, позиціювання або вирівнювання можуть зробити розпірний клин неефективним при виникненні віддачі. Стежте, щоб розпірний клин не упирався в пиляльний диск.
1.4.9 Використовуйте розпірний клин постійно, крім випадків «врізання наосліп». Розпірний клин заважає «врізанню наосліп» і може викликати віддачу. Після закінчення «врізання наосліп» розпірний клин необхідно встановити на своє місце.
1.4.10 Для забезпечення правильного розпилювання розпірний клин повинен знаходитися усередині розпилу оброблюваної заготовки.
1.4.11 Не використовуйте циркулярну пилу з деформованим розпірним клином.

УВАГА! Ні в якому разі не використовуйте циркулярну пилу з поверненим вгору або убік пиляльним диском.

1.5 Вимоги безпеки в аварійних ситуаціях

1.5.1 При аварії або нещасному випадку негайно відключити електроінструмент, переносні електроспоживачі, обладнання, повідомити керівника, а також забезпечити до прибуття комісії з розслідування події збереження обставин, якщо це не загрожує небезпекою для людей або збереженню майна.
1.5.2 При необхідності надати першу медичну допомогу потерпілому. При ураженні електричним струмом необхідно:

- вимкнути устаткування, що перебуває під напругою і до якого дотикається потерпілий, якщо вимкнути або розірвати дроти немає можливості, необхідно відділити потерпілого від струмопровідних частин будь-яким ізолятором (сухим одягом, мотузкою, палицею, дошкою тощо);
- потерпілому, що зомлів або перебував довгий час під струмом і прийшов до свідомості, забезпечити спокій до приїзду бригади екстреної медичної допомоги або доставити в лікарню;
- потерпілого, який прийшов у свідомість, слід зручно рівно покласти, розстебнути одяг, забезпечити приплив свіжого повітря, дати нюхати нашатирний спирт, розтерти та зігріти його. При поганому диханні або його відсутності до прибуття бригади екстреної медичної допомоги робити штучне дихання, якщо у потерпілого відсутній пульс одночасно зі штучним диханням робити зовнішній масаж серця.

1.5.3 В усіх випадках ураження електричним струмом необхідно звертатись до лікаря або викликати екстрену медичну допомогу по номеру 103.
1.5.4 У разі виявлення пожежі (ознак горіння) кожний Працівник зобов'язаний:

- негайно повідомити про це телефоном пожежно-рятувальний підрозділ по номеру 101. При цьому необхідно назвати адресу об'єкта, місце виникнення пожежі, ситуацію на пожежі, наявність людей, а також повідомити своє прізвище;
- вжити (по можливості) заходів з евакуації, гасіння (локалізації) пожежі, та збереження матеріальних цінностей;
- повідомити про пожежу керівника та оперативного чергового оперативно-координаційного центру.

1.5.5 При гасінні пожежі в електроустановках треба використовувати порошкові або вуглекислотні вогнегасники. Використання для цього води не допускається через можливість бути ураженим електричним струмом.

2 ОПИС І ПРИНЦИП РОБОТИ

2.1 Призначення виробу

2.1.1 Пила циркулярна акумуляторна **MCS-M2030** призначена для прямого та косого розпилювання деревини (ДВП, ДСП, фанери тощо) та різних полімерних матеріалів (у тому числі піноматеріалів) в побутових умовах. Виріб не призначений для пиляння металу або каменю (цегли, бетону та інших подібних будівельних матеріалів).
2.1.2 Виріб повинен експлуатуватися в інтервалі робочих температур від плюс 5 °С до плюс 40 °С при відносній вологості повітря не більше 80% та відсутності прямого впливу атмосферних опадів і надмірної запиленості повітря.
2.1.3 Електроживлення виробу здійснюється від літій-іонної акумуляторної батареї лінійки «M20-SERIES» ТМ **Mächtz** з напругою 20 В (продається окремо!), для заряджання якої використовується зарядний пристрій цієї ж лінійки (продається окремо!). Електроживлення зарядного пристрою здійснюється від однофазної мережі змінного струму напругою 230 В з допустимим відхиленням ±10% і частотою 50 Гц.

2.1.4 У зв'язку з постійною діяльністю щодо вдосконалення виробник залишає за собою право вносити в конструкцію виробу незначні зміни, які не відображені в даній Інструкції з експлуатації та не впливають на його ефективну й безпечну роботу.

2.2 Склад виробу

Зовнішній вигляд пили циркулярної акумуляторної **MCS-M2030** показаний на рисунку.

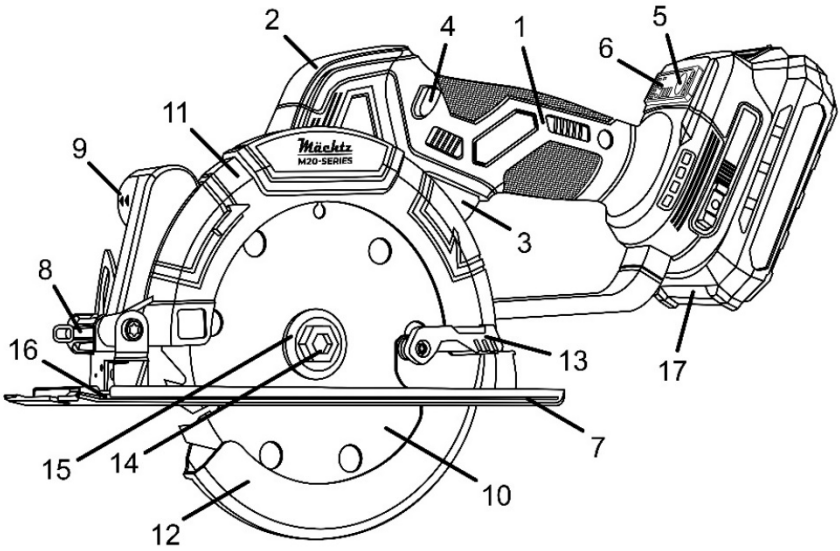

1. Основна рукоятка
2. Допоміжна (опорна) рукоятка
3. Пускова клавіша (вимикач)
4. Запобіжна кнопка розблокування пускової клавіші для захисту від випадкового запуску
5. Кнопка вибору швидкісних режимів
6. Світлодіодний блок індикації вибраного режиму та рівня заряду акумуляторної батареї
7. Опорна платформа
8. Смушковий гвинт системи налаштування кута нахилу пиляльного диска
9. Патрубок пиловідведення для під'єднання пилососа
10. Пиляльний диск
11. Верхній захисний кожух
12. Нижній захисний кожух
13. Важіль нижнього захисного кожуха
14. Гвинт фіксації пиляльного диска
15. Затискна шайба (зовнішня)
16. Паз для встановлення паралельного упору
17. Акумуляторна батарея (продається окремо!)

2.3 Опис виробу

2.3.1 Виріб має надійний та високоефективний безщітковий електродвигун. Електродвигун через редуктор передає крутний момент на вихідний шпиндель, на якому встановлений пиляльний диск (10).

2.3.2 Для увімкнення виробу спочатку натисніть і утримуйте запобіжну кнопку розблокування (4), після чого натисніть пускову клавішу (3). Після запуску електродвигуна запобіжну кнопку (4) можна відпустити. Для вимкнення виробу просто відпустіть пускову клавішу (3) — вона автоматично заблокується для захисту від випадкового увімкнення.

2.3.3 Виріб дозволяє налаштовувати швидкісний режим за допомогою послідовних натискань кнопки вибору (5). Доступно три режими: «I» – 2550 об/хв, «II» – 3450 об/хв та «III» – 5600 об/хв. Вибраний режим підсвічується відповідним індикатором світлодіодного блока (6).

2.3.4 За допомогою трьох окремих індикаторів світлодіодного блока (6) легко контролювати рівень заряду акумуляторної батареї (17) під час роботи.

2.3.5 Конструкція опорної платформи (7) дозволяє виконувати розпил із заданим кутом нахилу, а також регулювати глибину занурення пиляльного диска (10) в заготовку.

2.3.6 Виріб оснащений рухомим нижнім захисним кожухом (12) з важелем (13) та верхнім нерухомим захисним кожухом (11).

2.3.7 Для виконання високоякісних паралельних розпилів опорна платформа (7) оснащена спеціальним пазом (16) для встановлення паралельного упору, який фіксується в потрібному положенні відповідним смушковим гвинтом.

2.3.8 Для видалення пилу та тирси із зони різання до спеціального патрубка пиловідведення (9) можна під'єднати шланг будівельного пилососа.
2.3.9 У зв'язку з постійним вдосконаленням виріб може мати незначні відмінності від опису та рисунків, які не погіршують його експлуатаційних властивостей.

3 ПІДГОТОВКА ВИРОБУ ДО ВИКОРИСТАННЯ



УВАГА! Забороняється починати роботу з виробом, не виконавши вимог з техніки безпеки, які зазначені у розділі 1 «Заходи безпеки» даної Інструкції з експлуатації.

3.1 Після транспортування виробу в холодних умовах перед наступним увімкненням в теплому приміщенні його необхідно витримати при кімнатній температурі не менше двох годин до повного висихання вологи (конденсату) на ньому.

3.2 Заряджання акумуляторної батареї (продається окремо!)



УВАГА! Переконайтеся, що вихідна напруга зарядного пристрою (продається окремо!) відповідає напрузі, зазначеній на акумуляторній батареї. Використовуйте тільки зарядний пристрій, який спеціально призначений для літій-іонної (Li-ion) батареї даного виробу. Літій-іонна батарея не володіє ефектом пам'яті та має низький струм саморозряду.

Якщо акумуляторна батарея розряджена (або використовується вперше), зарядіть її наступним чином:

- під'єднайте зарядний пристрій до електромережі з напругою 230 В. При цьому на зарядному пристрої повинен світитись індикатор зеленого кольору;
- вставте акумуляторну батарею у відповідне місце в корпусі зарядного пристрою до моменту впевненого контакту клем. При цьому зелений індикатор згасне, і почне світитись червоний. Це буде вказувати, що почався (триває) процес заряджання;
- коли процес заряджання буде завершено (час залежить від ємності батареї та струму заряджання), червоний індикатор згасне, і знову почне світитись зелений, що вказуватиме на повний заряд батареї;
- відключить зарядний пристрій від електромережі;
- від'єднайте акумуляторну батарею від зарядного пристрою.



УВАГА! Алгоритм світіння світлодіодів зарядного пристрою в процесі заряджання може відрізнятись через застосування інших різновидів зарядного пристрою, призначеного для заряджання акумуляторної батареї даного виробу.



УВАГА! В процесі заряджання необхідно забезпечити вільний доступ повітря до акумуляторної батареї та зарядного пристрою.



УВАГА! Якщо акумуляторна батарея буде встановлена на зарядку після того, як вона нагрілася під впливом прямих сонячних променів або внаслідок її використання, можливо, що процес заряджання не почнеться. У цьому випадку дайте батареї час охолонути, а потім почати процес заряджання. Якщо після охолодження процес заряджання все ще не відбувається, розгляньте ймовірність несправності зарядного пристрою (акумуляторної батареї) та зверніться до уповноваженого сервісного центру для ремонту або заміни.

3.3 Збільшення строку служби акумуляторної батареї (продається окремо!)

3.3.1 В конструкцію літій-іонної акумуляторної батареї вбудована захисна електроніка, яка запобігає перегріванню, а також надмірному перезаряду. Глибокий розряд становить найбільшу небезпеку в процесі зберігання та експлуатації літій-іонної акумуляторної батареї. При тривалому зберіганні рекомендується залишати літій-іонну батарею наполовину зарядженою та зберігати при температурі від 0 °С до плюс 45 °С.

3.3.2 Процес старіння у вигляді поступового розкладання електродів значно скорочує строк служби літій-іонної батареї. Однак дане несприятливе явище можна значною мірою уповільнити, якщо регулярно застосовувати батарею і заряджати її. Встановлюйте батарею на зарядку відразу ж, як тільки заряду в ній залишається близько 20% від повної ємності (коли настане відчуття, що потужність виробу помітно знизилась). При цьому бажано досягти лише підзарядки в 90% від усієї ємності, ніж 100%, оскільки перезаряд також шкідливий. Повній зарядці та розрядці піддається тільки нова батарея для калібрування її параметрів.

3.3.3 Уникайте заряджання акумуляторної батареї при високій температурі (понад 50 °С).

3.3.4 Акумуляторна батарея буде гарячою безпосередньо після її використання. Якщо таку батарею заряджати одразу після використання, хімічна речовина всередині неї буде втрачати необхідні властивості, а строк служби батареї значно скоротиться. Залиште батарею на деякий час для охолодження та зарядіть її після того, як вона охолоне.

3.4 Встановлення/зняття акумуляторної батареї (продається окремо!)

3.4.1 Щоб під'єднати акумуляторну батарею (17) до виробу, її слід вставити до упору по напрямних відповідного роз'єму у задній частині основної рукоятки до характерного клацання, яке свідчитиме про надійну фіксацію.

3.4.2 Щоб від'єднати акумуляторну батарею (17), необхідно натиснути кнопку розблокування на її корпусі та одночасно витягти батарею з напрямних роз'єму.

3.5 Перед використанням виробу перевірте надійність кріплення корпусних деталей, затягування різьбових з'єднань, надійність встановлення пиляльного диска, чіткість роботи нижнього захисного кожуха, фіксацію кута нахилу та глибини занурення пиляльного диска (акумуляторну батарею під час перевірки потрібно обов'язково від'єднувати від виробу!).

3.6 Підготуйте дерев'яний верстак, забезпечивши його максимальну стійкість. Заготовку на верстаку необхідно зафіксувати з урахуванням виходу пиляльного диска за межі нижньої крайки пиломатеріалу.

УВАГА! Щоб уникнути накопичення пилу всередині виробу, рекомендується періодично очищати вентиляційні отвори (дивіться пункти підрозділу 5.2 «Порядок технічного обслуговування»).

4 ВИКОРИСТАННЯ ВИРОБУ

4.1 Складання та регулювання

4.1.1 Регулювання глибини пропилювання:

- послабте смушковий гвинт системи налаштування глибини занурення пиляльного диска, відкрутивши його на кілька обертів;
- встановіть потрібне значення глибини пропилювання, орієнтуючись за відповідною шкалою;
- надійно затягніть смушковий гвинт для фіксації положення диска відносно опорної платформи.

УВАГА! Для отримання якісного розпилу встановлюйте пиляльний диск так, щоб вершини його зубів виступали нижче оброблюваної заготовки приблизно на 3-5 мм (дивіться рисунок).

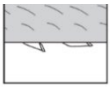

4.1.2 Регулювання кута розпилювання:

- послабте смушковий гвинт системи налаштування кута нахилу пиляльного диска (8), відкрутивши його на кілька обертів;
- встановіть потрібне значення кута розпилювання в діапазоні 0–45° за відповідною шкалою;
- надійно затягніть смушковий гвинт (8) для фіксації положення диска відносно опорної платформи.

УВАГА! Якщо хоч один із затискних смушкових гвинтів регулювання глибини або кута розпилювання залишиться послабленим, це може призвести до виникнення віддачі. Завжди ретельно та надійно затягуйте гвинти.

4.1.3 Заміна пиляльного диска:

- встановіть мінімальну глибину занурення пиляльного диска;
- натисніть і утримуйте важіль блокування шпинделя на корпусі електродвигуна;
- викрутіть гвинт фіксації пиляльного диска (14) за допомогою шестигранного ключа з комплекту постачання;
- перемістіть нижній захисний кожух (12) за допомогою його важеля (13) вглиб верхнього нерухомого кожуха (11) і зніміть зовнішню притискну шайбу (15) та пиляльний диск (10);
- ретельно видаліть тирсу та бруд зі шпинделя, гвинта, шайб і внутрішніх поверхонь захисних кожухів;
- встановіть на шпиндель внутрішню шайбу (якщо вона знімалася) та новий пиляльний диск, забезпечивши щільну посадку затискних шайб з обох боків диска;
- переконайтеся, що напрямок стрілки на пиляльному диску збігається з напрямком стрілки на верхньому захисному кожусі;
- утримуючи затиснутим важіль блокування шпинделя, встановіть зовнішню притискну шайбу (15) та надійно затягніть гвинт фіксації (14) за допомогою шестигранного ключа;
- перевірте, щоб пиляльний диск був надійно притиснутий до посадкового місця, а нижній захисний кожух рухався вільно та повертався автоматично.

УВАГА! Після встановлення пиляльного диска ще раз переконайтеся, що важіль блокування шпинделя повернувся у вихідне положення і не блокує вал. Пиляльний диск має обертатися вільно.

УВАГА! Встановлення або заміну пиляльного диска виконуйте виключно в щільних захисних рукавичках. Інакше існує ризик травмування.

4.1.4 Встановлення та регулювання паралельного упору

Паралельний упор призначений для високоякісного поздовжнього розпилювання паралельно крайці заготовки. Для його встановлення послабте відповідний смушковий гвинт фіксації, вставте лінійку упору в паз опорної платформи (16) і затягніть гвинт. Щоб відрегулювати положення упору, послабте цей гвинт, перемістіть упор на потрібну відстань і знову надійно його затягніть.

4.2 Експлуатація

4.2.1 Під час роботи з виробом необхідно:

- виконувати усі вимоги з техніки безпеки, які зазначені в даній Інструкції з експлуатації;
- перед під'єднанням акумуляторної батареї (продається окремо!) переконатися, що пускова клавіша перебуває у вимкненому положенні;
- від'єднувати акумуляторну батарею тільки після вимкнення електродвигуна;
- в умовах температури навколишнього середовища нижче плюс 10 °C виріб необхідно прогріти увімкненням на холостому ходу протягом 1-2 хвилин;
- стежити, щоб оброблювана заготовка була надійно зафіксована.

УВАГА! Уникайте перевантаження виробу. Не просувайте його по заготовці занадто швидко. У жодному разі не використовуйте зношені пиляльні диски.

4.2.2 Безпосередньо перед під'єднанням акумуляторної батареї (продається окремо!) ще раз переконайтеся, що всі захисні пристрої перебувають на своїх місцях, нижній захисний кожух закритий, а напрямок обертання пиляльного диска збігається з напрямком стрілки на верхньому захисному кожусі.

4.2.3 Виберіть потрібний швидкісний режим залежно від оброблюваного матеріалу, послідовно натискаючи кнопку (5) та орієнтуючись за світлодіодними індикаторами (6):

- низька швидкість «I» (2550 об/хв) – для різання пластику, акрилу, оргскла та інших щільних матеріалів. Низькі оберти запобігають плавленню матеріалу та перегріванню пиляльного диска;
- середня швидкість «II» (3450 об/хв) – для чистового різання твердих та делікатних матеріалів, таких як ламінат, паркетна дошка, МДФ, ЛДСП, а також сухої деревини твердих порід (дуб, ясен). Забезпечує акуратний пропил без сколів декоративного покриття;
- максимальна швидкість «III» (5600 об/хв) – для швидкого поздовжнього та поперечного розпилювання звичайної будівельної деревини (дошки, брус, крокви), фанери, ОСБ-плит. Максимальна продуктивність і швидкість просування виробу.

4.2.4 Встановіть передню частину опорної платформи виробу (7) на край пиломатеріалу та сумістіть лінію розпилу з міткою-насічкою на платформі.

4.2.5 Переконайтеся, що пиляльний диск не торкається заготовки перед запуском. Увімкніть виріб пусковою клавішею (3) і, дочекавшись, поки електродвигун набере максимальні оберти, плавно почніть процес розпилювання.

4.2.6 Для надійного контролю над процесом розпилювання міцно тримайте виріб за основну (1) та опорну (2) рукоятки. Для забезпечення чистого розпилу щільно притискайте опорну платформу до поверхні оброблюваної заготовки.

4.2.7 Після виконання роботи не кладіть виріб до повної зупинки пиляльного диска.

4.2.8 Рекомендований режим роботи: тривалість безперервної роботи в кожному циклі має становити не більше 15 хвилин, після чого необхідно зробити перерву такої ж тривалості.

4.2.9 Після закінчення роботи від'єднайте акумуляторну батарею, очистьте виріб від пилу та тирси, протріть його сухою серветкою або тканиною.

УВАГА! Для запобігання нещасному випадку під час встановлення (заміни) пиляльного диска або інших частин, а також при перенесенні виробу на інше робоче місце завжди стежте, щоб виріб був вимкнений та від нього було від'єднано акумуляторну батарею. Також від'єднуйте батарею під час перерв і після завершення роботи.

5 ТЕХНІЧНЕ ОБСЛУГОВУВАННЯ ВИРОБУ

5.1 Загальні вказівки

Щоб уникнути пошкоджень, для забезпечення довговічності та надійного виконання функцій виробу, необхідно регулярно виконувати описані далі роботи з технічного обслуговування.

Гарантійні претензії приймаються тільки при правильному та регулярному виконанні робіт з технічного обслуговування. При недотриманні цих вимог підвищується небезпека травмування!

Користувач виробу може виконувати тільки роботи з догляду та технічного обслуговування, які описані в даній Інструкції з експлуатації (пункти підрозділу 5.2). Всі інші роботи повинні виконуватися тільки в уповноважених сервісних центрах ТМ **Mächtz**.

5.2 Порядок технічного обслуговування

5.2.1 Перевірка змінного інструмента. Використання тупого або пошкодженого змінного інструмента призводить до зниження продуктивності виробу та до перевантаження електродвигуна. Тому завжди стежте за тим, щоб змінний інструмент був правильно заточений та не пошкоджений – змінюйте його у разі необхідності.

5.2.2 Перевірка встановлених гвинтів. Регулярно перевіряйте усі встановлені на виробі гвинти, стежте за тим, щоб вони були як слід затягнуті. Ослаблений гвинт треба негайно затягнути. Невиконання цього правила загрожує серйозною небезпекою.

5.2.3 Технічне обслуговування електродвигуна. Завжди стежте, щоб обмотка не була пошкоджена, не залита мастильними матеріалами або водою, а вентиляційні отвори були очищені від пилу та бруду.

5.2.4 Щоб уникнути накопичення пилу всередині виробу, рекомендується періодично очищати вентиляційні отвори. Для цього:

- від'єднайте акумуляторну батарею (продається окремо!);
- продуйте вентиляційні отвори сухим стисненим повітрям;
- виконайте очищення вентиляційних отворів м'якою неметалевою щіткою або сухою ганчіркою.

Ні в якому разі не використовуйте для чищення металеві предмети, оскільки вони можуть пошкодити внутрішні деталі виробу.

5.2.5 Перед тривалою перервою в експлуатації або зберіганням очищайте виріб від пилу та бруду без застосування засобів, агресивних до пластмаси, гуми й металів. При тривалому зберіганні металеві зовнішні вузли та деталі покривайте шаром консерваційного мастила. Зберігайте виріб у сухому приміщенні.

УВАГА! Ніколи не бризкайте водою на виріб під час його очищення. Виріб слід протирати тільки сухою (або злегка зволоженою) серветкою! Не використовуйте їдкі засоби, які можуть пошкодити металеві, пластмасові та гумові частини виробу!

5.2.6 Щоб виріб працював довго та надійно, ремонтні, сервісні й регулювальні роботи повинні виконуватися тільки фахівцями в уповноважених сервісних центрах ТМ **Mächtz**.

5.3 Періодична перевірка і періодичне технічне обслуговування

5.3.1 Періодична перевірка і періодичне технічне обслуговування виконуються після закінчення гарантійного строку експлуатації виробу, а потім не рідше одного разу на 6 місяців.

5.3.2 Періодичну перевірку та періодичне технічне обслуговування рекомендується виконувати в уповноважених сервісних центрах ТМ **Mächtz**, перелік і контактні дані яких зазначено на офіційному сайті **machtz.com.ua**.

5.3.3 Періодична перевірка і періодичне технічне обслуговування містять в собі:

- перевірку стану корпусних деталей;
- перевірку стану деталей електродвигуна;
- перевірку стану деталей редуктора (шестерень, підшипників);
- заміну мастила в редукторі.

УВАГА! Технічне обслуговування повинно виконуватися регулярно протягом усього строку служби виробу. Без виконання технічного обслуговування покупець втрачає право гарантійного обслуговування.

5.3.4 За рекомендованих умов експлуатації виріб буде справно працювати весь гарантований строк служби. Дотримання правил користування дозволить уникнути передчасного виходу з ладу окремих частин та всього виробу в цілому.

5.3.5 Якщо виріб внаслідок інтенсивної експлуатації потребує періодичного обслуговування, то ці роботи виконуються коштом споживача. Технічне обслуговування в сервісних центрах не входить у гарантійні зобов'язання виробника і продавця. Сервісні центри надають платні послуги при виконанні періодичного технічного обслуговування.

5.3.6 Після закінчення строку служби можливе використання виробу за призначенням, якщо його стан відповідає вимогам безпеки та виріб не втратив своїх функціональних властивостей. Висновок видається уповноваженими сервісними центрами ТМ **Mächtz**.

6 ПОТОЧНИЙ РЕМОНТ СКЛАДОВИХ ЧАСТИН ВИРОБУ

Ремонт виробу повинен виконуватися спеціалізованим підрозділом в уповноважених сервісних центрах ТМ **Mächtz**. Перелік і контактні дані сервісних центрів зазначено на офіційному сайті **machtz.com.ua**.

7 СТРОК СЛУЖБИ, ЗБЕРІГАННЯ, ТРАНСПОРТУВАННЯ

7.1 Строк служби виробу становить 3 роки. Зазначений строк служби дійсний при дотриманні споживачем вимог даної Інструкції з експлуатації. Дата виробництва вказана на табличці виробу.

7.2 Виріб, очищений від пилу та бруду, повинен зберігатись в пакуванні заводу-виробника в сухих провітрюваних приміщеннях при температурі навколишнього середовища від мінус 5 °С до плюс 40 °С, відносній вологості повітря не більше 80% і відсутності прямого впливу атмосферних опадів. Пакування повинне зберігатися до закінчення гарантійного строку експлуатації виробу.

7.3 Транспортування виробу має здійснюватися в закритих транспортних засобах відповідно до правил перевезення вантажів, що діють на транспорті даного виду.

8 ГАРАНТІЇ ВИРОБНИКА (ПОСТАЧАЛЬНИКА)

8.1 Гарантійний строк (гарантійний термін) експлуатації виробу дивіться у Гарантійному талоні. Претензії від споживачів на території України приймає ТОВ «ДТІ Груп», 49111, м. Дніпро, шосе Запорізьке, 26.

8.2 Під час купівлі виробу:

- повинен бути правильно оформлений Гарантійний талон (стояти печатка або штамп з реквізитами організації, яка реалізувала виріб, дата продажу, підпис продавця, найменування моделі та серійний номер виробу);
- переконайтеся в тому, що серійний номер виробу відповідає номеру, вказаному в Гарантійному талоні;
- перевірте наявність пломб на виробі (якщо вони передбачені виробником);
- перевірте комплектність і працездатність виробу, а також зробіть огляд на предмет зовнішніх пошкоджень, тріщин і сколів.

Кожен виріб комплектується фірмовим Гарантійним талоном ТМ **Mächtz**. При відсутності в Гарантійному талоні дати продажу або підпису (печатки) продавця, гарантійний строк розраховується від дати виготовлення виробу.

8.3 У випадку виходу виробу з ладу протягом гарантійного строку експлуатації з вини заводу-виробника власник має право на безплатний ремонт. Для гарантійного ремонту власнику необхідно звернутися до сервісного центру з виробом і повністю та правильно заповненим Гарантійним талоном (заповнюється під час купівлі виробу). Задоволення претензій споживачів на території України здійснюється відповідно до Закону України «Про захист прав споживачів». При гарантійному ремонті строк гарантії виробу продовжується на час його ремонту.

Гарантійне та післягарантійне обслуговування виробів ТМ **Mächtz** на території України виконується в уповноважених сервісних центрах, перелік і контактні дані яких зазначено на офіційному сайті **machtz.com.ua**.

УВАГА! Перелік сервісних центрів може бути змінений. Актуальну інформацію про контактні дані сервісних центрів на території України можна дізнатись на офіційному сайті machtz.com.ua.

8.4 Гарантія не поширюється:

- на частини та деталі, що швидко зношуються (захисні кожухи, гумові ущільнення, сальники, мастило тощо), а також на змінне приладдя (пиляльний диск, бічний упор);
- в разі природного зношування виробу (повне вироблення ресурсу, сильне внутрішнє та зовнішнє забруднення);
- у випадку з видаленим, стертим або зміненим серійним номером виробу;
- при появі несправностей, викликаних дією форс-мажорної ситуації (нещасний випадок, пожежа, повінь, удар блискавки тощо);
- якщо експлуатація відбувалась з використанням приладдя, аксесуарів та витратних матеріалів, не рекомендованих або не схвалених виробником (постачальником);
- якщо виріб розбирався або ремонтувався протягом гарантійного строку самостійно або із залученням третіх осіб, не уповноважених виробником (постачальником) на виконання гарантійного ремонту.

УВАГА! Забороняється вносити в конструкцію виробу зміни та виконувати доопрацювання, які не передбачені заводом-виробником.

9 ТЕХНІЧНІ ХАРАКТЕРИСТИКИ

Гарантійний строк (гарантійний термін) експлуатації виробу дивіться у Гарантійному талоні. Дата виготовлення вказана на табличці виробу. Постачальник: ТОВ «ДТІ Груп», 49111, м. Дніпро, шосе Запорізьке, 26. Виробник: «Махтз Індастрі Груп Іст Департмент», розташований за адресою 26/1000, Джинхаі роуд, Пудонг, Шанхай, КНР.

Основні технічні характеристики пили циркулярної акумуляторної **MCS-M2030** наведені в таблиці 1.

Таблиця 1

Найменування параметра	Значення
Напруга живлення, В	20
Сумісні акумуляторні батареї	лінійка «M20-SERIES»
Тип електродвигуна	безщітковий
Клас електрозахисту	III
Швидкість обертання, об/хв	2550 / 3450 / 5600
Діаметр пиляльного диска, мм	150
Діаметр посадкового отвору диска, мм	20
Максимальна глибина пропилу (90°/45° до заготовки), мм	55/38
Плавний пуск	є
Стабілізація обертів	є
Захист від перевантаження	є
Індикація рівня заряду акумуляторної батареї	є (триступенева)
Рівень звукового тиску L_{pA}, дБ(А)	85 (K_{pA}=3)
Рівень звукової потужності L_{wA}, дБ(А)	93 (K_{wA}=3)
Значення вібрації a_h, м/с^2	7,3 (K_h=1,5)
Вага (без акумуляторної батареї) нетто/брутто, кг	2,2/2,4

Строк служби виробу становить 3 роки з моменту купівлі. Термін придатності 10 років. Гарантійний термін зберігання 10 років.

Умови зберігання: зберігати в сухому місці, захищеному від впливу вологи та прямих сонячних променів, при температурі від мінус 5 °С до плюс 40 °С, відносній вологості повітря не більше 80% і відсутності прямої дії атмосферних опадів.

Правила та умови ефективного й безпечного використання виробу вказані в Інструкції з експлуатації. Виріб не містить шкідливих для здоров'я речовин.

Претензії споживачів на території України приймає ТОВ «ДТІ Груп». Ремонт і технічне обслуговування необхідно здійснювати в уповноважених сервісних центрах ТОВ «ДТІ Груп». Перелік і контактні дані сервісних центрів зазначено на офіційному сайті **machtz.com.ua**.

Виріб за своєю конструкцією та експлуатаційним характеристикам відповідає вимогам Технічного регламенту безпеки машин, затвердженого постановою КМУ №62 від 30.01.2013 р., а саме ДСТУ EN 62841-1:2016 (EN 62841-1:2015, IDT; IEC 62841-4-1:2017, MOD); ДСТУ EN ISO 12100:2016 (EN ISO 12100:2010, IDT; ISO 12100:2010, IDT).

10 КОМПЛЕКТНІСТЬ

Комплектність пили циркулярної акумуляторної **MCS-M2030** зазначена в таблиці 2.

Таблиця 2

Найменування	Кількість, од.
Пила циркулярна акумуляторна **MCS-M2030**	1
Пиляльний диск	1
Паралельний (бічний) упор	1
Шестигранний ключ	1
Інструкція з експлуатації	1
Гарантійний талон	1
Пакувальна коробка	1

Виробник залишає за собою право на внесення змін в технічні характеристики та комплектацію виробу без попереднього повідомлення.

11 УТИЛІЗАЦІЯ

Не викидайте виріб, приладдя й пакування разом з побутовим сміттям. Виріб, який відслужив свій строк, слід здавати на екологічно чисту утилізацію (рециркуляцію) відходів на підприємства, що відповідають умовам екологічної безпеки.

УВАГА! Ремонт, модифікація та перевірка електроінструментів ТМ Mächtz повинні виконуватися тільки в уповноважених сервісних центрах ТМ Mächtz. При використанні або техобслуговуванні виробу завжди стежте за виконанням усіх правил та норм безпеки.

Повний перелік моделей та аксесуарів до інструменту
ви можете подивитися на фірмовому сайті
machtz.com.ua